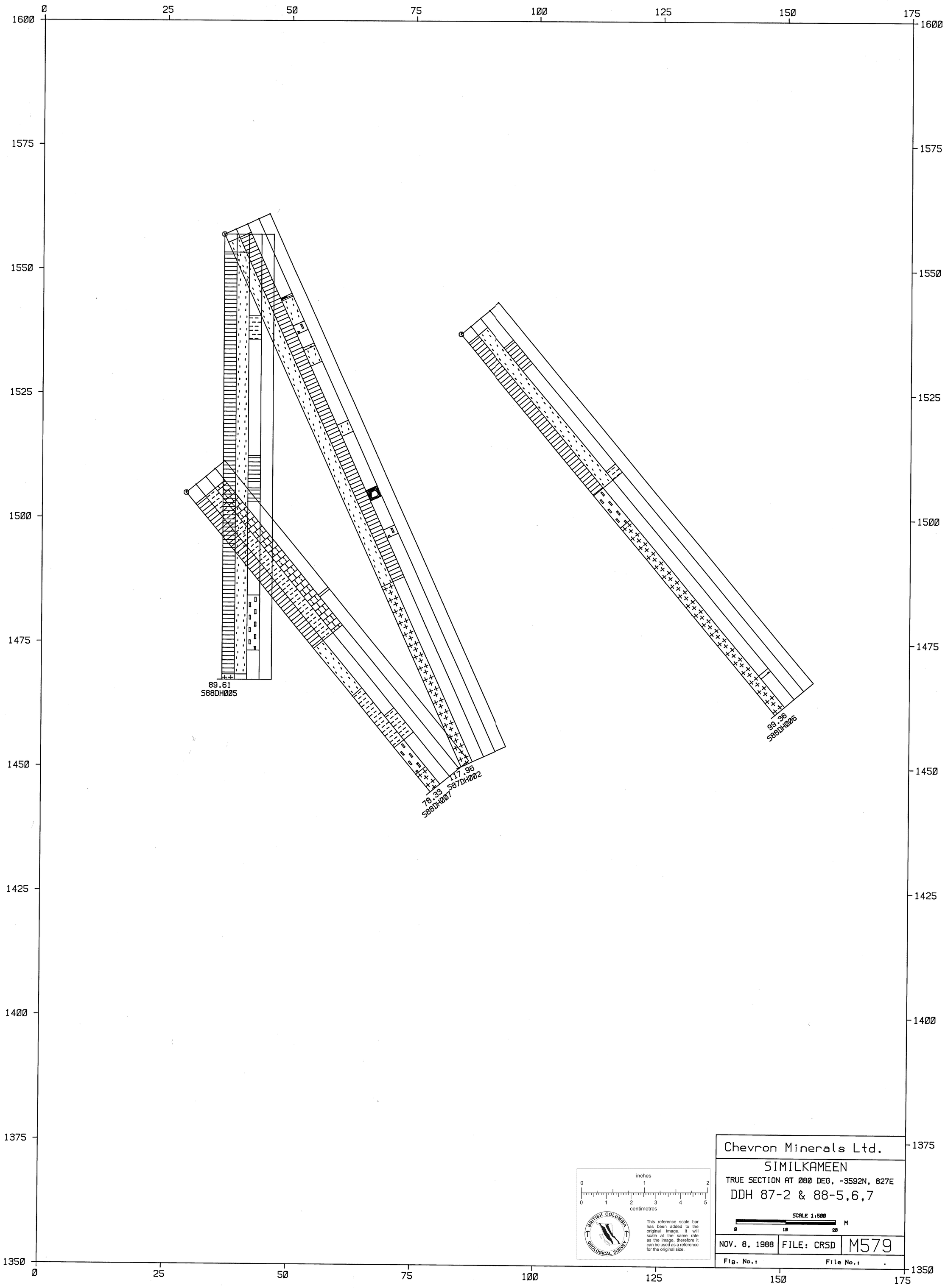

843070

M-579-S-9